MANUAL DE INSTALACION, USO Y MANTENIMIENTO

ESTUFA DE PELLET ESTANCA Y ECOLOGICA

PASILLO 12 S-PLUS - CANALIZADA
PASILLO 12 LR - CANALIZADA

eco design 2022

CHIMENEAS REDONDO S.L.

www.chimeneasredondo.es

1 ADVERTENCIAS GENERALES 3
1.1 Agradecimientos 4
1.2 Modelos 4
1.3 La importancia de la calidad del pellet 4
2 DATOS TECNICOS 5
2.1 Características constructivas 10
2.2 Planos 10
2.3 Colocación 11
2.4 Distancias mínimas de seguridad (en mm) 11
3 INSTALACIÓN 12
3.1 Conexión a la red eléctrica 12
3.2 Combustión y salida de humos 13
3.3 Uso de Tubos 13
3.3.1 Tubo de salida de humos 13
3.4 Esquemas indicativos de instalación 15
3.5 Parte terminal del sistema de salida de gases: 18
3.6 Toma de aire comburente 18
3.7 Distancias mínimas para el posicionamiento de la toma de aire 20
3.8 Controles y sugerencias antes de la puesta en marcha 20
4 PANEL DE MANDOS 21
6 MANTENIMIENTO DE LA ESTUFA 27
6.1 Limpieza de superficies externas (con la estufa fría) 27
6.2 Limpieza del cristal panorámico (con la estufa fría) Figura 1 27
6.3 Limpieza diaria (después de cada uso con estufa fría) Figura 2 y 3. 28
6.4 Limpieza periódica (con la estufa fría) 28
6.5 Limpieza general de fin de temporada 29
6.6 Conducto de humos: 29
6.7 Tubo de aspiración de aire de combustión (inspeccionado y limpiado antes del inicio de temporada) 29
6.8 Sistemas de seguridad 29
7 TARJETA ELECTRONICA 31
8 RECAMBIOS Y ACCESORIOS 32
9 RESOLUCION DE PROBLEMAS 33
10 RECICLADO Y ELIMINACION DEL PRODUCTO 34
11 CONDICIONES DE GARANTIA 35

REPRODUCCION PROHIBIDA – TODOS LOS DERECHOS RESERVADOS

1 ADVERTENCIAS GENERALES

El producto que usted ha adquirido está fabricado y probado según la normativa vigente.

El presente manual quiere ofrecer a los instaladores y a los usuarios de nuestros productos, algunos consejos técnicos, prácticos y normativos a fin de simplificar las fases de montaje y utilización. Asegúrese de la integridad del producto y en caso de duda contáctenos.

Queda prohibida la reproducción total o parcial del presente manual. Conserve el manual siempre, y en caso de pérdida solicítenos una copia.

No utilice su estufa sin haber leído antes este documento.

El fabricante se reserva el derecho de realizar modificaciones en el producto en línea con la evolución técnica sin notificación previa.

El uso al que se destina la misma es la calefacción residencial, de manera automática y con el combustible pellet.

La instalación debe de ser efectuada por parte de personal profesional cualificado siguiendo las instrucciones del constructor. Es además necesario atenerse a todas las normas nacionales y europeas incluidos las normativas locales durante la instalación del aparato.

Una errónea instalación puede causar daños a personas, animales y otras cosas de las cuales la empresa no se hace responsable.

Los elementos del embalaje no deben ser arrojados al medio ambiente y deben mantenerse alejados del alcance de los niños. Aténgase a las normativas locales vigentes en temas de eliminación de residuos y reciclaje.
Antes de efectuar cualquier variación, operación de mantenimiento o de limpieza del aparato, desenchufar el equipo de la alimentación eléctrica presionando el interruptor del mismo o desenchufar la toma del punto de corriente.

En caso de fallo o de mal funcionamiento del sistema o de la estufa, desactivarla absteniéndose de cualquier intento de reparación o intervención directa. Recurra exclusivamente a personal cualificado. La posible reparación deberá de ser efectuada exclusivamente por un servicio técnico autorizado por la empresa fabricante utilizando solamente recambios originales.

<u>“No utilizar combustibles diferentes a los aconsejados.”</u>

Queda excluida cualquier responsabilidad contractual y extracontractual de la empresa por daños causados por errores de instalación, uso indebido o de inobservancia de las instrucciones incluidas en el siguiente manual.

La falta de observación de lo establecido arriba puede comprometer la integridad del equipo o de los componentes, causando un potencial peligro para la seguridad del usuario final del cual la empresa no asume ninguna responsabilidad.

Tener cuidado con la tendencia al desbalanceo de la estufa. El baricentro de esta se desplaza hacia la parte anterior.

Cuando se levante, evitar desgarros o movimientos bruscos. Asegúrese de que el aparato elevador tenga una capacidad superior al peso de la estufa.

Los niños no deben jugar con los componentes de desembalaje, peligro de asfixia.

REPRODUCCION PROHIBIDA – TODOS LOS DERECHOS RESERVADOS

1.1 Agradecimientos

Muchas gracias por haber elegido un producto CHIMENEAS REDONDO S.L., en el mercado desde 1980 con su producción de Chimeneas, Estufas de leña, Estufas de Pellets y Calderas.

Usted ha comprado un producto de alta calidad y elevada eficiencia térmica.

Se recomienda que la estufa sea instalada y comprobada por parte de un técnico especializado.

La correcta instalación del aparato siguiendo las instrucciones aquí incluidas es necesaria e importante a fin de prevenir cualquier mal funcionamiento o posibilidad de peligro.

1.2 Modelos

El presente manual abarca los siguientes modelos:

- PASILLO 12 S-PLUS - CANALIZADA
- PASILLO 12 LR - CANALIZADA

1.3 La importancia de la calidad del pellet

¿Qué es el pellet? Es un combustible ecológico con elevado valor calórico, producido con residuos del trabajo de la madera o directamente de la madera. Son comprimidos en pequeñas piezas de forma cilíndrica, sin añadir ningún pegamento y tienen un diámetro de 6mm y una longitud comprendida entre 20 y 30 mm.

Para garantizar una combustión sin problemas, es necesario que el pellet sea conservado en un lugar seco.

Este producto al ser pobre en humedad arde muy bien, dejando muy poco residuo de ceniza y humos sucios casi nulos, a excepción de los pocos segundos de encendido.

Le recomendamos utilizar pellet con certificación EN PLUS A1 que tiene las siguientes características:

Diámetro	Longitud	Humedad	Poder Calorífico	Cenizas
6 ± 1 mm	3,15 ≤ L ≤ 40 mm	≤ 10 %	16,5 ≤ Q ≤ 19 MJ/Kg	≤ 0,7 %

Pregunte a su proveedor de confianza por el tipo de pellet adecuado.

El buen funcionamiento de la estufa depende del tipo y de la calidad de la madera presionada que se utiliza, dado que el calor producido para los distintos tipos de pellet puede resultar más o menos intenso. Almacene el pellet por lo menos a un metro de distancia de la estufa.

N.B.: CHIMENEAS REDONDO S.L.U. no asume ninguna responsabilidad por el uso de pellet de calidad no adecuada y no responde por el consiguiente mal funcionamiento creado por la estufa.

Los pellets deben conservarse en un ambiente seco y no demasiado frio.

REPRODUCCION PROHIBIDA – TODOS LOS DERECHOS RESERVADOS

2 DATOS TECNICOS

MODELO	PASILLO 12 S-PLUS CANALIZADA PASILLO 12 LR - CANALIZADA
Tipo de combustible	PELLET EN PLUS A1
Dimensiones Ancho (mm)	960
Dimensiones Altura (mm)	1090
Dimensiones profundidad (mm)	300
Clase de eficiencia energética	A^+
Potencia útil nominal (KW)	11,8
Potencia útil reducida (kW)	5,9
Rendimiento nominal (%)	89
Rendimiento reducida (%)	91
Emisiones CO (al 13% de O_2) nominal/reducida (mg/Nm3)	76 / 160
Emisiones NOx (al 13% de O_2) nominal/reducida (mg/Nm3)	150 / 142
Emisiones OGC (al 13% de O_2) nominal/reducida (mg/Nm3)	4 / 4
Emisiones PM (al 13% de O_2) nominal/reducida (mg/Nm3)	17 / 19
Salida de humos (mm)	80
Salida de canalización (mm)	80
Superficie calentable máximo (m^3)	280
Superficie calentable mínimo (m^3)	135
Peso (kg)	114
Potencia eléctrica nominal (W)	115
Potencia máxima (W)	400
Tensión y frecuencia de alimentación	230V / 50Hz
Consumo de pellet (mínimo kg/h)	1,3
Consumo de pellet (máximo kg/h)	2,6
Capacidad del depósito de pellet (kg)	17

Todas las estufas Fogosur se adecúan a la normativa europea EN 14785:2006

REPRODUCCION PROHIBIDA – TODOS LOS DERECHOS RESERVADOS

Normativa ecodiseño reglamento (UE) 2015/1185

Identificador(es) del modelo: Pasillo 12 S-Plus

Funcionalidad de calefaccion indirecta: no

Potencia calorifica directa: 11,8

Potencia calorifica indirecta: -

Indice de eficiencia energetica (EEI): 125

Combustible	Combustible preferido (solo uno):	Otros combustibles apropiados:	η_s [x%]:	Emisiones resultantes de la calefacción de espacios a potencia calorífica nominal (*)				Emisiones resultantes de la calefacción de espacios a potencia calorífica mínima (*) (**)			
				PM	OGC	CO	NO_x	PM	OGC	CO	NO_x
				mg/Nm³ (13 % O_2)				mg/Nm³ (13 % O_2)			
Madera en tronco, contenido de humedad ≤ 25 %	no	no									
Madera comprimida, contenido de humedad < 12 %	sí	no	85,3	17	4	76	150	19	4	160	142
Otra biomasa leñosa	no	no									
Biomasa no leñosa	no	no									
Antracita y carbón magro	no	no									
Coque de horno	no	no									
Coque de baja temperatura	no	no									
Hulla bituminosa	no	no									
Briquetas de lignito	no	no									
Briquetas de turba	no	no									
Briquetas de combustible fósil mixto	no	no									
Otro combustible fósil	no	no									
Briquetas de mezcla de biomasa y combustible fósil	no	no									
Otras mezclas de biomasa y combustible sólido	no	no									

Características al funcionar exclusivamente con el combustible preferido

Parámetro	Símbolo	Valor	Unidad
Potencia calorífica			
Potencia calorífica nominal	P_{nom}	11,8	kW
Potencia calorífica mínima (indicativa)	P_{min}	5,9	kW

Parámetro	Símbolo	Valor	Unidad
Eficiencia útil (PCN de fábrica)			
Eficiencia útil a potencia calorífica nominal	$\eta_{th,nom}$	89,0	%
Eficiencia útil a potencia calorífica mínima (indicativa)	$\eta_{th,min}$	91,0	%

REPRODUCCION PROHIBIDA – TODOS LOS DERECHOS RESERVADOS

Consumo auxiliar de electricidad			
A potencia calorífica nominal	el_{max}	0,112	kW
A potencia calorífica mínima	el_{min}	0,067	kW
En modo de espera	el_{SB}	0,005	kW
Necesidad de energía del piloto permanente			
Necesidad de energía del piloto (si procede)	P_{pilot}	-	kW

Tipo de control de potencia calorífica/de temperatura interior (seleccione uno)	
Potencia calorífica de un solo nivel, sin control de temperatura interior	no
Dos o más niveles manuales, sin control de temperatura interior	no
Con control de temperatura interior mediante termostato mecánico	no
Con control electrónico de temperatura interior	no
Con control electrónico de temperatura interior y temporizador diario	no
Con control electrónico de temperatura interior y temporizador semanal	si
Otras opciones de control (pueden seleccionarse varias)	
Control de temperatura interior con detección de presencia	no
Control de temperatura interior con detección de ventanas abiertas	no
Con opción de control a distancia	si

953 790 793 info@chimeneasredondo.com www.fogosur.es	CHIMENEAS REDONDO S.L.U. CTRA. SABIOTE KM 0,700 23400 ÚBEDA (JAEN) ESPAÑA

(*) PM = partículas, OGC = compuestos orgánicos gaseosos, CO = monóxido de carbono, NO_x = óxidos de nitrógeno
(**) Solo necesario si se aplican los factores de corrección F(2) o F(3).

Luis Redondo Ruiz
Gerente de Chimeneas Redondo S.L.

CHIMENEAS REDONDO S.L.
C.I.F.: B23402191
Ctra. Sabiote, Km 0700 - 23400 ÚBEDA (Jaén)

REPRODUCCION PROHIBIDA – TODOS LOS DERECHOS RESERVADOS

Identificador(es) del modelo: Pasillo 12 LR

Funcionalidad de calefaccion indirecta: no

Potencia calorifica directa: 11,8

Potencia calorifica indirecta: -

Indice de eficiencia energetica (EEI): 125

Combustible	Combustible preferido (solo uno):	Otros combustibles apropiados:	η_s [x%]:	Emisiones resultantes de la calefacción de espacios a potencia calorífica nominal (*)				Emisiones resultantes de la calefacción de espacios a potencia calorífica mínima (*) (**)			
				PM	OGC	CO	NO_x	PM	OGC	CO	NO_x
				mg/Nm³ (13 % O_2)				mg/Nm³ (13 % O_2)			
Madera en tronco, contenido de humedad ≤ 25 %	no	no									
Madera comprimida, contenido de humedad < 12 %	sí	no	85,3	17	4	76	150	19	4	160	142
Otra biomasa leñosa	no	no									
Biomasa no leñosa	no	no									
Antracita y carbón magro	no	no									
Coque de horno	no	no									
Coque de baja temperatura	no	no									
Hulla bituminosa	no	no									
Briquetas de lignito	no	no									
Briquetas de turba	no	no									
Briquetas de combustible fósil mixto	no	no									
Otro combustible fósil	no	no									
Briquetas de mezcla de biomasa y combustible fósil	no	no									
Otras mezclas de biomasa y combustible sólido	no	no									

Características al funcionar exclusivamente con el combustible preferido

Parámetro	Símbolo	Valor	Unidad
Potencia calorífica			
Potencia calorífica nominal	P_{nom}	11,8	kW
Potencia calorífica mínima (indicativa)	P_{min}	5,9	kW

Parámetro	Símbolo	Valor	Unidad
Eficiencia útil (PCN de fábrica)			
Eficiencia útil a potencia calorífica nominal	$\eta_{th,nom}$	89,0	%
Eficiencia útil a potencia calorífica mínima (indicativa)	$\eta_{th,min}$	91,0	%

REPRODUCCION PROHIBIDA – TODOS LOS DERECHOS RESERVADOS

Consumo auxiliar de electricidad			
A potencia calorífica nominal	el_{max}	0,112	kW
A potencia calorífica mínima	el_{min}	0,067	kW
En modo de espera	el_{SB}	0,005	kW
Necesidad de energía del piloto permanente			
Necesidad de energía del piloto (si procede)	P_{pilot}	-	kW

Tipo de control de potencia calorífica/de temperatura interior (seleccione uno)	
Potencia calorífica de un solo nivel, sin control de temperatura interior	no
Dos o más niveles manuales, sin control de temperatura interior	no
Con control de temperatura interior mediante termostato mecánico	no
Con control electrónico de temperatura interior	no
Con control electrónico de temperatura interior y temporizador diario	no
Con control electrónico de temperatura interior y temporizador semanal	si
Otras opciones de control (pueden seleccionarse varias)	
Control de temperatura interior con detección de presencia	no
Control de temperatura interior con detección de ventanas abiertas	no
Con opción de control a distancia	si

953 790 793 info@chimeneasredondo.com www.fogosur.es	CHIMENEAS REDONDO S.L.U. CTRA. SABIOTE KM 0,700 23400 ÚBEDA (JAEN) ESPAÑA

(*) PM = partículas, OGC = compuestos orgánicos gaseosos, CO = monóxido de carbono, NO_x = óxidos de nitrógeno
(**) Solo necesario si se aplican los factores de corrección F(2) o F(3).

Luis Redondo Ruiz
Gerente de Chimeneas Redondo S.L.

CHIMENEAS
REDONDO S.L.
C.I.F.: B23402191
Ctra. Sabiote, Km 0'700 · 23400 ÚBEDA (Jaén)

REPRODUCCION PROHIBIDA – TODOS LOS DERECHOS RESERVADOS

2.1 Características constructivas

Todas las estufas CHIMENEAS REDONDO S.L.U. han sido construidas con una estructura robusta que garantiza una circulación idónea de los fluidos circulantes (aire y gas)

Las Estufas CHIMENEAS REDONDO S.L.U. tienen las siguientes características constructivas:

- Cuerpo de la estufa en chapa de acero de gran espesor.
- Cuerpo de las paredes de la estufa en contacto con el fuego en plancha de vermiculita.
- Los paneles externos en chapa de acero son tratados con barniz en polvo epoxy-poliester.

En la dotación de la Estufa fogosur encontrará:

- Libro de instrucciones
- Cable de alimentación
- Mando a distancia

2.2 Planos

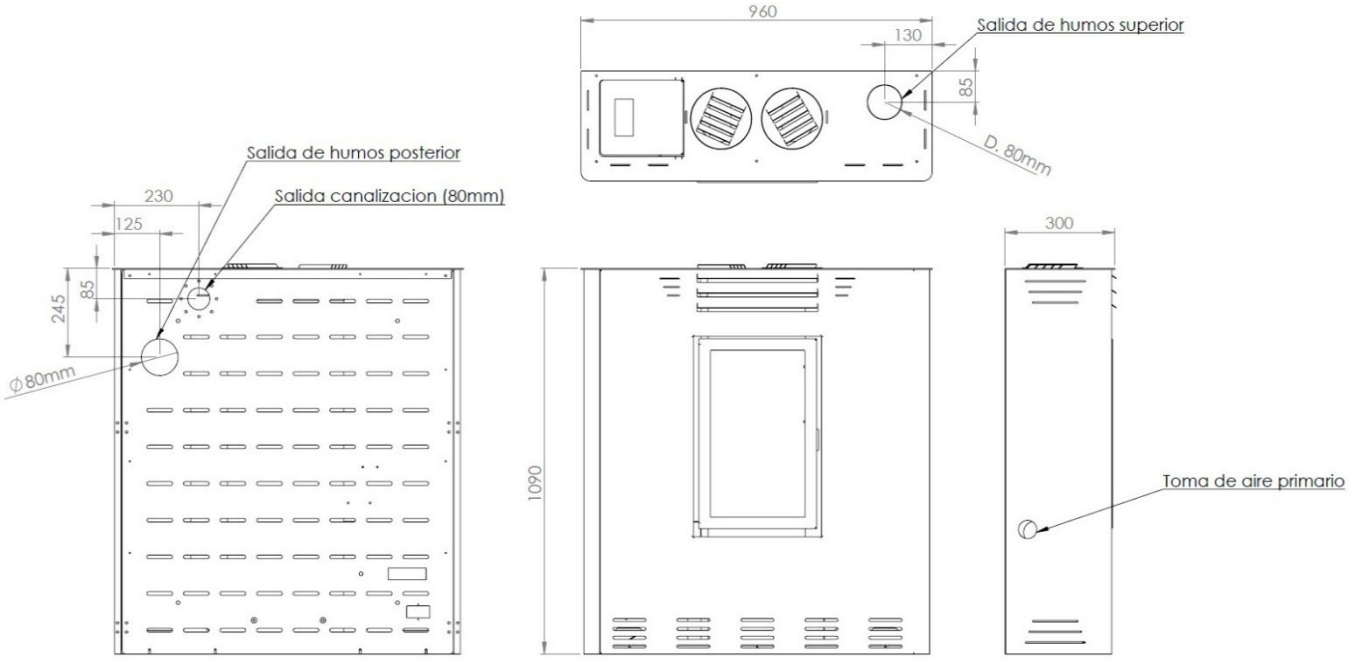

REPRODUCCION PROHIBIDA – TODOS LOS DERECHOS RESERVADOS

2.3 Colocación

Para conseguir una satisfactoria calefacción del hogar es indispensable un correcto posicionamiento de la estufa. En este sentido es fundamental tener en consideración que:

- Este equipo no puede utilizarse por personas (incluso niños) con discapacidad física, sensorial, mental, o con poca experiencia y conocimiento a menos que sean asistidos o instruidos sobre el uso del equipo por parte de la persona que es responsable de la seguridad.
- Evitar dejar solos los niños en proximidad a la estufa encendida porque todas las partes calientes de la estufa pueden provocar quemaduras graves.
- No Tocar el cristal y la puerta cuando la estufa esté encendida y tener extrema cautela antes de tocarla.
- No se aconseja la instalación de la estufa en un dormitorio.
- Para facilitar futuras intervenciones de asistencia técnica, no poner la estufa en espacios estrechos, no pegarla a las paredes porque se podría comprometer la correcta entrada de aire y la buena accesibilidad.
- No efectuar intervenciones en la estufa que no sean las previstas para el normal uso o aconsejados en este manual para resolver problemas de carácter leve y de cualquier manera desenchufarla siempre de la red eléctrica antes de intervenir y operar solo con la estufa apagada y fría.
- Queda absolutamente prohibido quitar la parrilla de protección del tanque del pellet.
- Cuando se requiera una intervención en el equipo, asegúrese de que la estufa esté apagada y totalmente fría.
- Controlar y asegurarse siempre de que la puerta de la cámara de combustión esté cerrada herméticamente durante el arranque y funcionamiento de la estufa. La estufa no esta diseñada para trabajar con la puerta abierta.
- La ignición automática del pellet es la fase más delicada. Para que pueda producirse sin inconvenientes se recomienda tener siempre limpia la estufa y el brasero.
- Se aconseja que el aire útil para la combustión sea tomado de un espacio libre o externo para poder garantizar un correcto recambio del aire presente en el hogar.
- Se aconseja instalar la estufa en una habitación grande y central de la casa. De esta manera se asegura la máxima circulación del calor.
- Se aconseja posicionar una placa en el suelo como base de la estufa sobre todo si el pavimento es de material inflamable como por ejemplo parquet y moqueta (la placa debe sobresalir por delante de la estufa por lo menos 15/30 cm)

CHIMENEAS REDONDO S.L.U. no es responsable de los inconvenientes, manipulación, roturas y de todo lo que derive de una falta de observación de las indicaciones presentes en este manual.

2.4 Distancias mínimas de seguridad (en mm)

Antes de proceder al montaje, elija la posición idónea para instalar la estufa.
Verifique la distancia mínima de seguridad de materiales sensibles al calor o inflamables así como de muros de carga y otras paredes y también de elementos de madera, mobiliario etc.

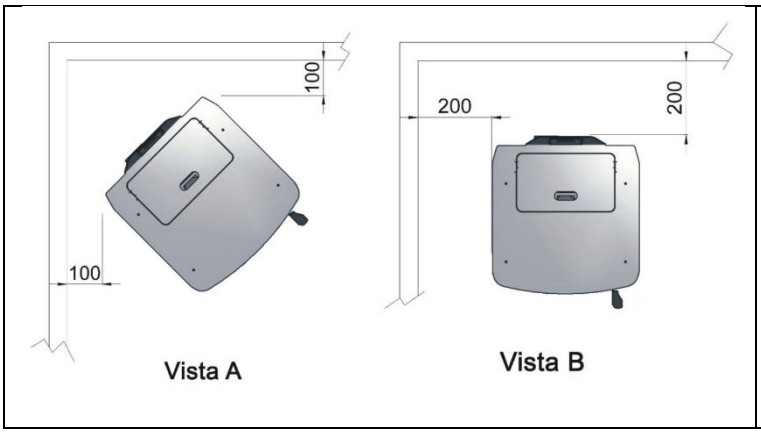

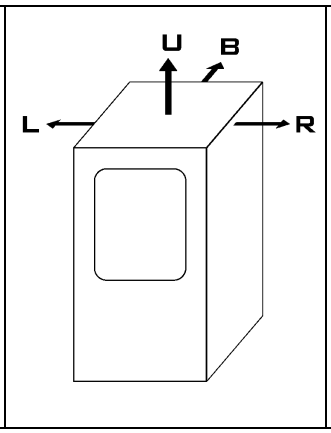

Distancia mínima de materiales inflamables:

R = 200mm

L = 200mm

B = 200mm

U = 1000mm

Las distancias arriba indicadas pueden variar dependiendo de las normativas vigentes en su zona; por lo tanto le rogamos que pida información a su proveedor de confianza.

REPRODUCCION PROHIBIDA – TODOS LOS DERECHOS RESERVADOS

3 INSTALACIÓN

Este equipo sirve para calentar el aire. Debe de ser enchufado a la red eléctrica y al tubo de salida de gases correctamente dimensionado.

Antes de enchufar la estufa es necesario:

- Verificar la predisposición del equipo a funcionar con el tipo de pellet disponible (pellet de calidad certificada, con un diámetro máximo de 6mm y longitud entre 20 y 30mm)
- Comprobar que el tubo de salida de gases no tenga embotellamiento y que no estén conectadas descargas de otros equipos.
- Comprobar que, en el caso de uso de tubos de salida de gases ya existentes, estos estén perfectamente limpios y que no haya residuos, ya que el posible atascamiento podría obstaculizar el paso de humos, provocando situaciones peligrosas.
- Comprobar que, si existe un problema en el empalme de tubos de salidas de humos, estos hayan sido entubados correctamente.

Para la elección del lugar de instalación del equipo, se deben tener en cuenta los siguientes requisitos:

- Estar posicionado en un lugar que permita un uso fácil y seguro y un mantenimiento simple.
- Está prohibida la instalación en dormitorios, en baños y en otras habitaciones donde haya otro equipo de calefacción sin un adecuado flujo de aire propio.
- Está prohibido tomar el aire comburente (toma de aire exterior) de locales adyacentes respecto a los de instalación; por ejemplo garajes, almacenes de material combustible y locales cuya actividad implique peligro de incendio.
- Está prohibido utilizar en el mismo ambiente dos equipos de calefacción, por ejemplo: dos estufas, una chimenea y una estufa, una estufa y una cocina a leña, etc. así como utilizar un equipo en lugares donde haya un dispositivo de ventilación que pueda meter en depresión el ambiente, ya que el tiro de uno podría dañar al del otro. Es muy importante no crear una depresión en el ambiente de instalación respecto al ambiente externo ya que, debido al efecto del tiro contrario, no dejaría evacuar libremente los humos producidos por el equipo.
- El uso de equipos aptos para cocinar comida con sus correspondientes campanas sin extractor es posible solamente en locales utilizados como cocina.
- Está prohibido el uso a la vez de estufas o chimeneas con conductos de ventilación de tipo colectivo con o sin extractores. Está prohibido con otros dispositivos o equipos con sistemas de ventilación forzada o con otros sistemas de calefacción con ventilación por recambio de aire. Estos pueden poner en depresión el ambiente de instalación incluso si están instalados en ambientes adyacentes y comunicantes con el local de instalación.
- Proporcionar una toma de corriente eléctrica conectada a un sistema de toma a tierra, respetando la distancia de seguridad de elementos sensibles al calor.

3.1 Conexión a la red eléctrica

Los equipos necesitan estar conectados a la red eléctrica. Nuestras estufas están equipadas con cable de alimentación adaptado a las temperaturas de tipo Enchufe Schuko con enchufe H05VV 3x1mm x2mt y conector tipo zócalo con fusible bipolar (fusible 5x20 3,15° CF) e interruptor unipolar. Para una posible sustitución del cable de alimentación, es necesario contactar con el fabricante, con un centro de asistencia del fabricante o con cualquier persona con una cualificación similar.

Antes de efectuar la conexión a la red eléctrica comprobar que:

- Las características del sistema eléctrico sean tales que cumplan con lo indicado en la ficha de características técnicas adecuadas para el equipo.
- El sistema tenga una toma de tierra eficiente según las normas y las disposiciones de la ley en vigor; la toma de tierra es obligatorio según la ley.
- El cable de alimentación no podrá llegar a una temperatura superior a 50 ° C por encima de la temperatura ambiente en ninguno de sus puntos.
  Póngase en contacto con un electricista cualificado en caso de que quiera una conexión directa a la red eléctrica.

En el caso de una interrupción prolongada en la utilización del aparato, desconecte el enchufe o el interruptor de la red eléctrica. Si el equipo está conectado a la alimentación a través de cable y de enchufe, el enchufe

REPRODUCCION PROHIBIDA – TODOS LOS DERECHOS RESERVADOS

debe ser de fácil acceso cuando el equipo esté instalado según el manual de instrucciones. Si el equipo no está conectado a la alimentación a través del cable y el enchufe, debe de estar previsto en la red de alimentación, un dispositivo que asegure la desconexión de todos los polos de la alimentación, con una distancia de abertura de los contactos de al menos 3 mm. Además, el conductor de tierra sea más largo de un par de centímetros de los otros.

NOTA: CHIMENEAS REDONDO S.L.U. queda eximida de cualquier responsabilidad cuando no se respeten los controles descritos anteriormente y las normas de seguridad habituales.

3.2 Combustión y salida de humos

El sistema de salida de humos de la estufa funciona por efecto de la depresión que se crea en la cámara de combustión y de la ligera presión en el tubo de salida de humos. Es muy importante que el sistema de salida de humos esté sellado herméticamente. Para ello, es necesario el uso de tubos de acero inoxidable 316-L, lisos en el interior y equipados de juntas de silicona especiales.

A través del uso de estos tubos de acero inoxidable 316-L, se debe conectar la estufa a un tubo de salida de gases nuevo en el exterior consistente en tubo de doble pared de acero inoxidable 316-L (según marca el Rite).

La salida de humos no puede producirse en espacios cerrados o semicerrados, o en cualquier lugar donde pueda producirse una concentración de humos.

Asegurarse que la estufa se coloque en un ambiente con buena ventilación que permita una combustión óptima.

Se recomienda una limpieza periódica del equipo para asegurarse que el aire comburente llegue correctamente a la cámara de combustión.

3.3 Uso de Tubos

Los tubos que se usan para la evacuación de humos deben ser rígidos, de acero inoxidable 316-L, lisos en su interior y juntas de silicona especiales con un diámetro nominal de 80mm (hasta 3 m de recorrido), o de 100mm con juntas de silicona (con recorridos mayores a 3 m), ver tabla abajo:

Atención: **NO CONECTAR el empalme de extracción de humos a:**

- **Un tubo de salida de humos usado por otros equipos de calefacción (calderas, chimeneas, estufas, etc.)**
- **Sistemas de extracción de aire (campanas extractoras, conductos de ventilación, etc.) incluso si están entubados.**

3.3.1 Tubo de salida de humos

Cada equipo debe estar conectado a una salida de humos. La salida de humos es un conducto normalmente vertical cuya función es la de extraer el humo producido por la combustión mediante tiro natural. La salida de humos se compone de:

- Tubo de salida de humos.
- Registro para la colección de hollín.
- Sombrerete.
- Conexión al tubo de salida de humos.

Para que un tubo de salida de humos sea idóneo para su uso debe:

- Respectar las normas vigentes en el lugar de instalación.
- Debe ser de acero inoxidable 316-L y en el exterior de doble pared de acero inoxidable 316-L.
- Estar conectado a un solo equipo.
- Estar correctamente dimensionado, de sección interna constante libre, igual o superior al diámetro del tubo de extracción de humos del equipo y de altura no inferior a 3,5m.
- Ser colocado principalmente en vertical con una desviación no superior a 45° del eje.
- Encontrarse alejado de materiales combustibles o inflamables mediante aislante apropiado.
- Tener curvas regulares y sin discontinuidades.
- Ser de sección interna uniforme y preferiblemente circular: las secciones cuadradas o rectangulares deben tener aristas redondeadas con rayos no inferiores a 20mm; habiente una relación máxima entre los lados de 1,5.
- Tener las paredes lo más lisas posibles sin estrechamientos ni obstáculos.

REPRODUCCION PROHIBIDA – TODOS LOS DERECHOS RESERVADOS

- El tubo de salida de humos debe de estar dotado de una cámara de recogida de materiales sólidos y posibles condensaciones, situada por debajo de la entrada del empalme, de manera que tenga fácil acceso y pueda ser inspeccionado con una puerta hermética.
- Las curvas de conexión al tubo de salida de humos deben ser dotadas de inspecciones que permitan: el control, la limpieza y el mantenimiento del sistema.

Se aconseja la inspección del estado de la tubería de salida de humos por un deshollinador experto. Queda prohibido conectar más de un equipo al mismo tubo de salida de humos o practicar aberturas fijas o móviles para conectar equipos distintos a aquel para el cual ya se utiliza. Si el tubo de salida de humos no tuviera la dimensión correcta o estuviera instalado sin respetar lo dicho con anterioridad, se declina cualquier responsabilidad por mal funcionamiento del producto por daño a objetos, personas o animales. Está prohibido hacer transitar por el interior de la chimenea, aunque sea de una dimensión mayor a la indicada, otras canalizaciones de suministro de aire y tuberías comunitarias.

Se recomienda contactar con un deshollinador experto para verificar que la tubería de salida de gases sea totalmente estanca. Esto se debe a que los gases, al encontrarse en ligera presión, podrían filtrarse por posibles grietas de la chimenea e invadir los ambientes habitados. Si una vez pasada la inspección, se verifica que la chimenea no se encuentra en perfecto estado, se aconseja entubarla con material nuevo. Si la chimenea existente es de grandes dimensiones, se aconseja la inserción de un tubo con diámetro máximo de 150mm; además se aconseja aislar el conducto de extracción de gases.

La conexión al tubo de salida de humos generalmente se realiza a través de los muros o paredes y es necesario considerar lo siguiente:

- Si el empalme debe pasar por elementos o paredes de materiales inflamables sensibles al calor o muros de carga, se necesita crear un aislamiento igual o superior a 100mm al alrededor del empalme, utilizando un aislante de derivación mineral (lana de roca, fibra cerámica) con una densidad nominal mayor de 80kg/m3;
- Si el empalme pasa a través de paredes no inflamables se necesita crear un aislamiento igual o superior a 5 cm al alrededor del empalme, utilizando un aislante de origen mineral (lana de roca, fibra cerámica) con una densidad nominal mayor de 80kg/m3;
- Comprobar que la conexión al tubo de salida de humos se efectúe de manera tal que garantice la correcta canalización de los gases para el buen funcionamiento del equipo en ligera presión.
- Comprobar que el tubo no entre demasiado en el interior de la tubería de salida de gases, creando un estrangulamiento del paso de humos. Las curvas de conexión al tubo de salida de humos deben permitir la inspección para el control, la limpieza y el mantenimiento del equipo. Queda prohibido conectar más de un equipo al mismo tubo de salida de humos o practicar aberturas fijas o móviles para conectar equipos diferentes de lo por el cual se puso. Comprobar que todo esté instalado correctamente.

<u>MUY IMPORTANTE:</u>

El tubo de salida de humos debe de ser de Acero Inoxidable 316L ya sea aluminio inox. o lacado en negro con sus correspondientes juntas de estanqueidad debidamente instaladas y suministradas por el fabricante. Este tubo podrá ser de simple pared cuando los tramos vayan ubicados por el interior de la vivienda y en su caso cuando vayan por zonas exteriores obligatoriamente deberán ser de doble pared aislado de tubo interior inox. 316L, para evitar condensaciones que impliquen el mal funcionamiento y rendimiento de la máquina ya que este tipo de tubo es obligatorio por RITE, en caso de no cumplir este requisito la garantía automáticamente no será concedida.

Cuando el tubo de salida de humos no está presente o no es utilizable es necesario el uso de un conducto de humos externo. Es posible utilizar un conducto de humos externo solo si posee los siguientes requisitos:

- Deben ser utilizados solo tubos aislados (doble pared) en acero inoxidable fijos al edificio.
- Debe de habilitarse un punto de inspección a la base del conducto para efectuar controles y mantenimientos periódicos.
- Estar dotado de sombrerete anti-viento y respetar la distancia de altura del edificio como se indica en la sección “Sombrerete”.

El tubo de salida de humos debe cubrirse de con un dispositivo denominado sombrerete, apto para facilitar la dispersión en la atmósfera de los productos de la combustión.

El sombrerete debe cumplir los siguientes requisitos:

- Tener sección y forma interna equivalente a la del tubo de salida de humos A.
- Tener una sección útil de salida (B) no inferior al doble de la del tubo de salida de humos (A).

REPRODUCCION PROHIBIDA – TODOS LOS DERECHOS RESERVADOS

- El segmento de tubo de salida de humos que salga del techo o que quede en contacto con el exterior (por ejemplo, en el caso de una terraza abierta), deben quedar cubierto con elementos de ladrillo y perfectamente aislado.
- Estar construido de manera tal que impida la penetración en el tubo de salida de humos de lluvia, nieve o cuerpos extraños. En caso de vientos provenientes de distintas direcciones e inclinaciones, debe asegurar la extracción de los productos de la combustión (sombrerete anti-viento).

Al instalar un tubo de salida de humos con 3mt útiles de tiro, es obligatorio utilizar tubos de diámetro ø100mm. El tubo de ø80mm está permitido solo para los primeros 2mt en vertical y normalmente se utiliza para empalmarse con el tubo de salida de humos.

Calcular la longitud máxima de recorrido de la siguiente forma:

EJEMPLO INDICATIVO:

Debiendo instalar un tubo de salida de humos con altura de 6m

- Si en el recorrido se utiliza 1 curva de 90°, el tiro será 6-1 (curva)= 5mt
- Si en el recorrido se utilizan 2 curvas de 90°, el tiro será 6-2 (curva)= 4mt
- Si en el recorrido se utilizan 3 curvas de 90°, el tiro será 6-3 (curva)= 3mt
- NO SE PERMITE LA INSTALACION CON UN NUMERO SUPERIOR DE CURVAS

Pérdida indicativa de tiro en las curvas:

- Curva a 90°, aproximadamente 1m de tiro vertical.
- Curva a 45°, aproximadamente 0,5 de tiro vertical.
- Un empalme en T es equivalente a una curva de 90°.

El uso de este empalme debe permitir la recogida de condensación junto con el hollín que se deposita en el interior del tubo y permitir la limpieza periódica del conducto sin desmontar los tubos. Seguidamente hay un ejemplo de conexión que permite la limpieza completa sin desmontar los tubos del equipo. En el caso de que se deban utilizar tubos ø100 mm para conectarse a la extracción del equipo (o al empalme en T) de ø80 mm, se necesita aumentar el empalme de ø80 a ø100.

Comprobar que se realice la instalación correctamente.

Queda absolutamente prohibido instalar compuertas o válvulas que pueden obstruir el flujo de gases de combustión.

3.4 Esquemas indicativos de instalación

Este equipo ha sido proyectado para calentar el ambiente al alrededor del mismo. Cuando el equipo funciona correctamente, produce aire caliente.

Es oportuno recordar que los esquemas que aquí proponemos, aunque representan soluciones de instalación factibles y correctamente proyectadas, se deben considerar de forma puramente indicativa. La evaluación de una intervención es siempre competencia del instalador, que evalúa todos los elementos específicos del ambiente en el cual se operará. Se declina cualquier responsabilidad por daños causados a objetos y/o personas provocados por una instalación deficiente.

No crear estrechamientos en el diámetro de las tuberías.

Evitar el uso de codos de pequeño radio. Instalar ventiladores automáticos adecuados para eliminar posibles presencias de aire en el sistema y evitar vibraciones no deseadas.

Durante la instalación y funcionamiento, se debe garantizar la eliminación de la potencia de salida mínima producida por el equipo.

REPRODUCCION PROHIBIDA – TODOS LOS DERECHOS RESERVADOS

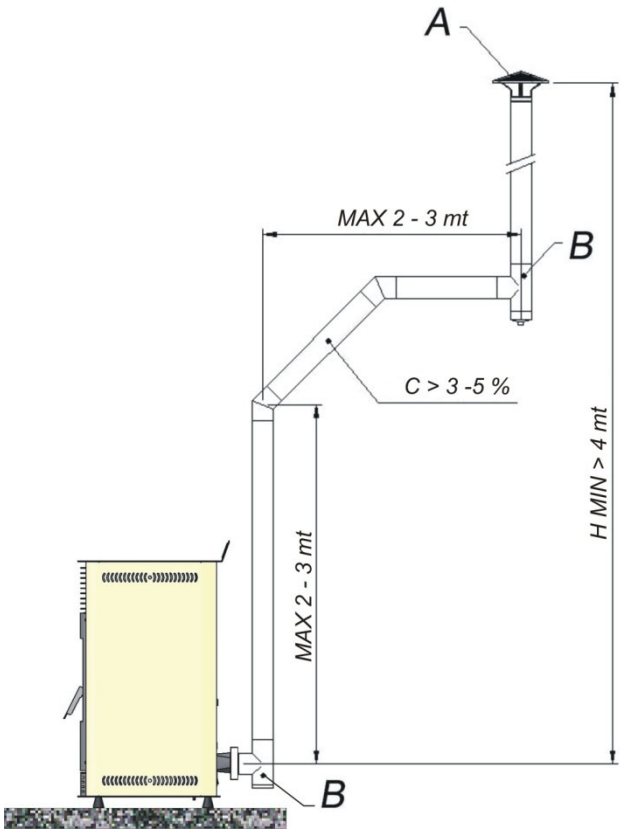

Esquema genérico (fig.1)

A Sombrerete anti-viento
B Inspección
C Pendiente
H Altura

fig. 1
Esquema de instalación del tubo de salida de humos

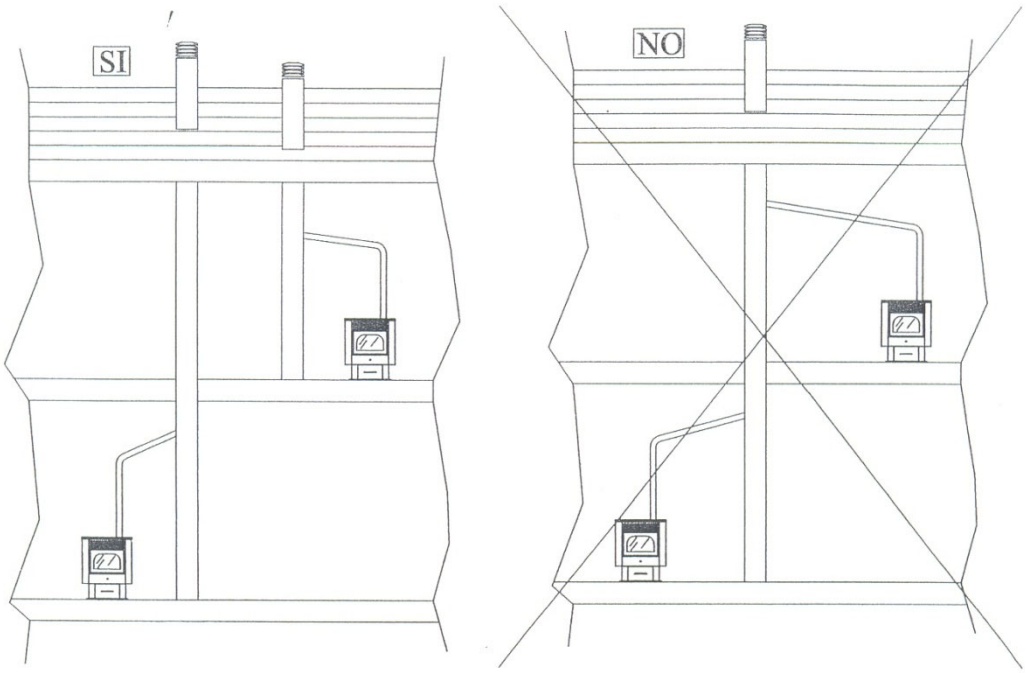

fig. 2

CUIDADO: Comprobar que la normativa local o sanitaria vigente en su localidad no imponga la salida de humos a través de tubos de salida de gases en el techo a la hora de realizar la instalación de la estufa.

En las instalaciones en comunidades, se debe pedir la autorización previa a la comunidad de vecinos.

Refiriéndose a la fig.3 y fig.4 es necesario que:
Para la extracción horizontal es necesario instalar el terminal de tipo E.
Para la extracción vertical es necesario instalar el terminal anti-viento y anti-lluvia tipo A y E.
El terminal de extracción debe estar a una distancia de la pared externa de al menos 30cm, para garantizar una correcta evacuación a la atmósfera de los gases de combustión.

REPRODUCCION PROHIBIDA – TODOS LOS DERECHOS RESERVADOS

En áreas particularmente ventosas, se recomienda instalar un sombrerete de extracción en H (triestino); tipo A como terminal de extracción.
Este terminal de extracción deberá instalarse solo en posición vertical.
Esquemas de instalación (solo indicativos) sin tubo de salida de humo preexistente (fig.3 y fig.4)

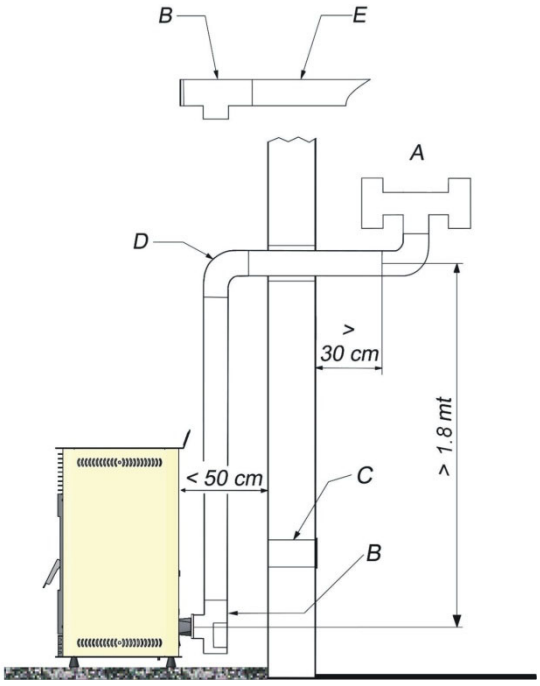

fig. 3

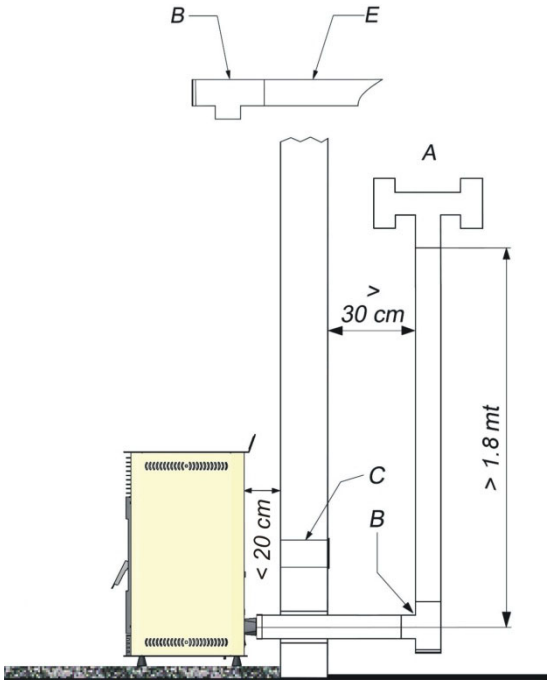

fig. 4

REPRODUCCION PROHIBIDA – TODOS LOS DERECHOS RESERVADOS

3.5 Parte terminal del sistema de salida de gases:

El sombrerete no debe ser instalado en áreas cerradas, poco ventiladas o en general en lugares donde los humos se puedan concentrar.

En el caso de extracción bajo-techo, se recuerda instalar algunas protecciones que eviten accidentes debidos a quemaduras causadas por contactos accidentales con los tubos de extracción, ya que los gases salen a alta temperatura. Es necesario verificar que no existan elementos combustibles (plantas, combustibles) o elementos que puedan dañarse estéticamente dentro de un radio de **3mt**. **(ver fig.5)**

A Triestino
B Empalme en T con registro
C Toma de aire
D Curva a 90°
E Terminal orientable

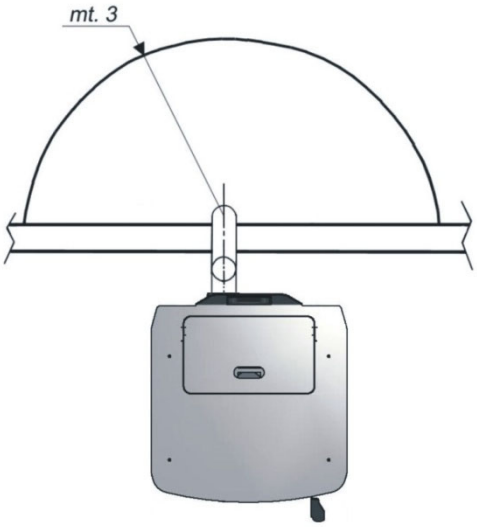

fig. 5

<u>CUIDADO:</u> La normativa referida a la instalación de estufas de pellet se encuentra en continua evolución. Pregunte a su vendedor/técnico de confianza sobre posibles modificaciones que puedan ser aplicadas a lo lardo del año.

3.6 Toma de aire comburente

El funcionamiento de la estufa en lugares herméticamente cerrados y con reducida renovación de aire puede causar una disminución de oxígeno presente en el ambiente.

En tal caso, se recomienda que el aire necesario para la combustión (comburente) provenga directamente del exterior. De esta manera se garantiza una combustión óptima (con un bajo consumo de pellet) y la ausencia de riesgos para la salud de quien permanece en el ambiente. Además, la toma directa de aire exterior a través de un tubo no implica la entrada de aire frio en el ambiente. Se aconseja colocar en la parte final del tubo una rejilla anti-pájaro de malla ancha para evitar la entrada de cuerpos extraños.

El aire necesario para la estufa se puede obtener de diferentes maneras:

- A través de una rejilla externa directa al ambiente de instalación.
- Con una canalización a través de tubos directos al ambiente de instalación, aumentando la sección mínima libre indicada de al menos un 15%

<u>INSTALACIONES CORRECTAS PARA COBERTURA DE LA GARANTIA</u>

Longitud de los tramos horizontales y verticales de los conductos:

La inclinación mínima (hacia arriba) de los tramos horizontales será del 3%.

La longitud del tramo horizontal debe ser como MAXIMO 1 metro.

La longitud del tramos vertical no debe superar los 2 metros.

En el caso de instalaciones donde las salidas en techo o pared no estén en la misma vertical respecto a la salida de humos del aparato, los cambios de dirección deberán ser realizados mediante codos abiertos con ángulo no superiores a 45º.

REPRODUCCION PROHIBIDA – TODOS LOS DERECHOS RESERVADOS

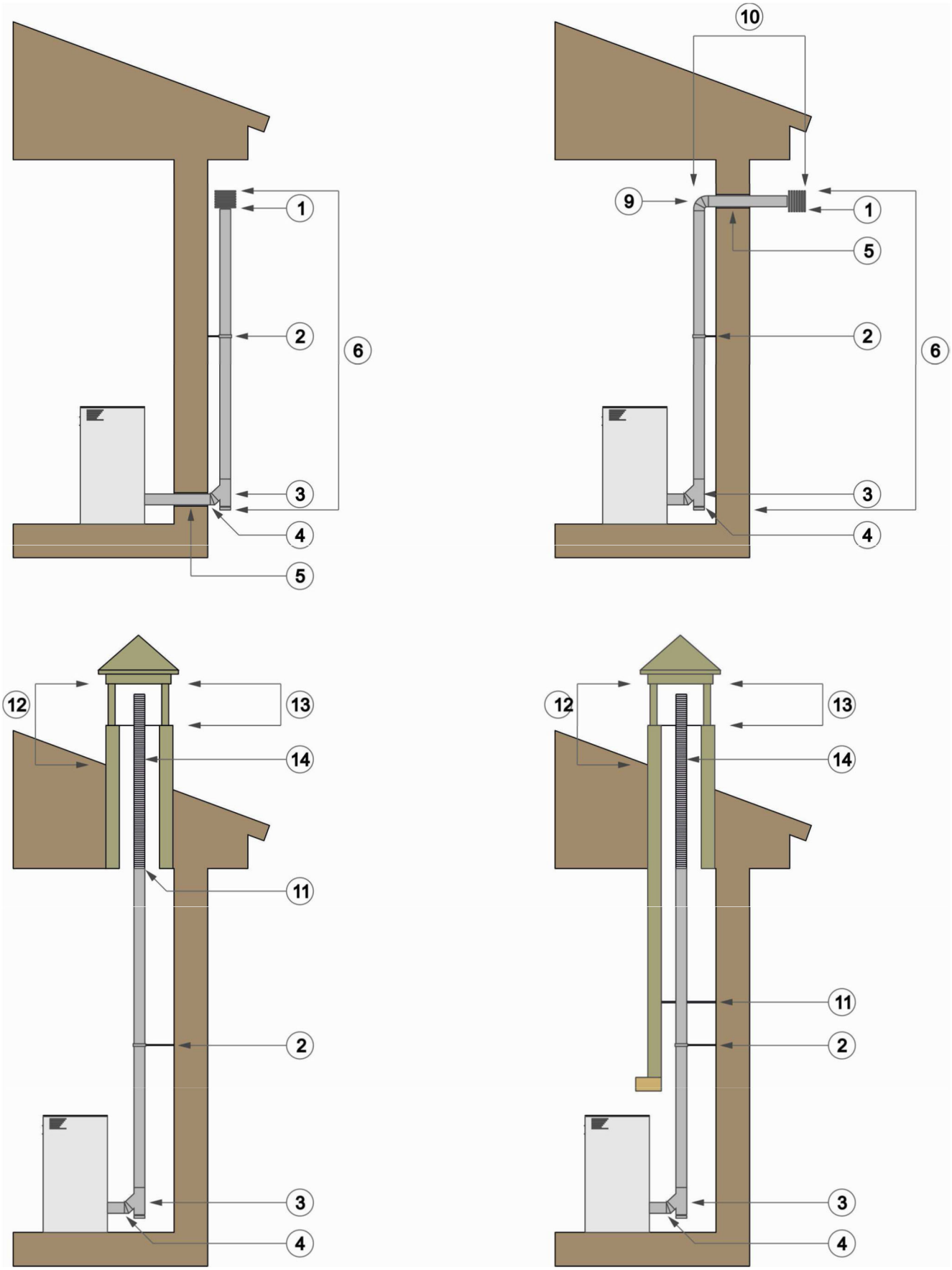

1	SOMBRERETE	8	ALTURA HASTA EDIFICIO ADYACENTE
2	ABRAZADERA DE ACERO INOXIDABLE	9	CODO DE 90º
3	TE DE 135º CON REGISTRO INFERIOR	10	MAXIMO 1 METRO
4	CODO DE 45º	11	MANGUITO DE UNION
5	AISLANTE	12	DEBE SOBRESALIR 1000 mm

REPRODUCCION PROHIBIDA – TODOS LOS DERECHOS RESERVADOS

6	DISTANCIA VERTICAL: IGUAL O SUPERIOR A 2200 mm.	**13**	DISTANCIA MINIMA 220 mm
7	DISTANCIA HASTA LA PARTE SUPERIOR DE UNA REJILLA	**14**	TUBO FLEXIBLE EN ACERO INOXIDABLE

3.7 Distancias mínimas para el posicionamiento de la toma de aire

Observe la siguiente tabla para un posicionamiento correcto y seguro de la toma de aire. Se indican las distancias mínimas desde cualquier espacio o extracción de gases, valores que pueden hacer variar la configuración de la presión del aire; deben respetarse para evitar, por ejemplo, que la apertura de una ventana pueda aspirar el aire externo quitándoselo a la estufa. Si se canaliza, prohibido instalar codos.

La toma de aire debe de ser colocada por lo menos a		
1,5m	Por debajo	Puertas, ventanas, espacios, salida de humos.
1,5m	Lejos horizontalmente de	
0,3m	Por encima	
1,5m	Lejos de	

Tabla 1: distancias mínimas para la toma de aire comburente.

3.8 Controles y sugerencias antes de la puesta en marcha

Abrir la puerta de la estufa y quitar todos los documentos presentes en su interior.
Conectar la estufa a una toma de corriente eléctrica a través del cable eléctrico incluido con el equipo. El equipo funciona a 230V-50Hz.
Cuando la tensión eléctrica baje por debajo del intervalo de 230 V, esta bajada de tensión puede acarrear tales problemas como fallos de encendido o averías en los componentes eléctricos y mecánicos de la estufa, la cual no se procederá a la reparación en garantía porque ese problema no es derivado del aparato, es derivado del suministro de potencia eléctrico de la vivienda.
Tener cuidado para que el cable eléctrico no quede enredado por debajo de la estufa, que permanezca lejos de superficies calientes y que no roce ninguna superficie afilada que pueda cortarlo.
Comprobar que su estufa esté correctamente conectada con el sistema de extracción de humos de combustión.
Rellenar el depósito de pellets.
Abrir la puerta del equipo y comprobar que el brasero esté bien colocado en su lugar.
Si la estufa se sobrecarga eléctricamente es posible que afecte a la vida útil de los componentes electrónicos.
Nunca apagar la estufa desenchufando la clavija de la toma de corriente eléctrica con la llama encendida o durante su funcionamiento normal.
Nunca utilizar gasolina, combustibles de lámpara, queroseno, alcohol ni ningún otro liquido inflamable para poner en marcha la estufa y mantener estos líquidos lejos del equipo mientras esté funcionando.
No poner nunca en marcha la estufa si tiene el cristal dañado. No golpear ni el cristal ni la puerta para evitar dañarlos.
Se recomienda que en el primer encendido se haga una apertura y cierre de unos segundos de la puerta cuando la estufa este caliente para evitar que cuando se enfríe, la junta de estanqueidad de la puerta de la estufa se quede pegada por el calentamiento de la pintura del primer encendido.

REPRODUCCION PROHIBIDA – TODOS LOS DERECHOS RESERVADOS

4 PANEL DE MANDOS

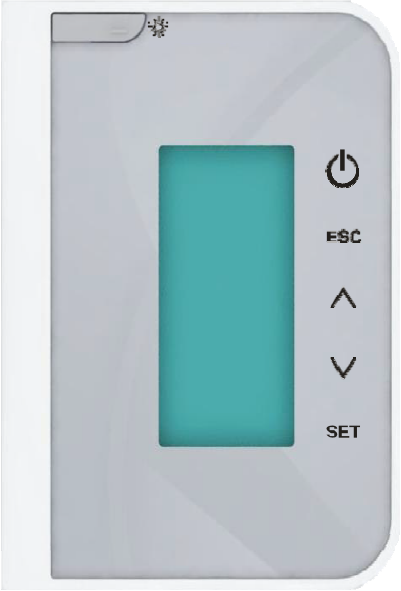

Teclas

Tecla	Función
⏻	Encendido y Apagado pulsando el botón durante 3 segundos
	Desbloqueo del sistema pulsando el botón durante 3 segundos
ESC	Salida de los menús
SET	Acceso a los submenús, modificación y almacenamiento de datos
∧	Acceso al Menú Potencia de Combustión
	Aumento
	Desplazamiento por el menú y submenús
∨	Acceso al Menú Termostato Ambiente
	Disminución
	Desplazamiento por el menú y submenús
	Modo Sleeping Pulsando la tecla cuando el radiocontrol se encuentra en la pantalla principal, el radiocontrol continúa funcionando pero "descansa" disminuyendo así el consumo de las pilas. Para volver a encender el radiocontrol pulse de nuevo la tecla.
	Modo Standby Pulsando la tecla durante 3 segundos desde la pantalla principal, se apaga por completo el radiocontrol disminuyendo así el consumo de las pilas. Esta función se debe emplear en el caso de que no utilice el radiocontrol por un tiempo prolongado. Si la función está activada, el sistema utilizará la sonda ambiente situada en la base. Para volver a encender el radiocontrol pulse de nuevo la tecla y presione 2 veces la tecla .

REPRODUCCION PROHIBIDA – TODOS LOS DERECHOS RESERVADOS

Pantalla

El visor se enciende pulsando la tecla y aparecerá la pantallaprincipal.

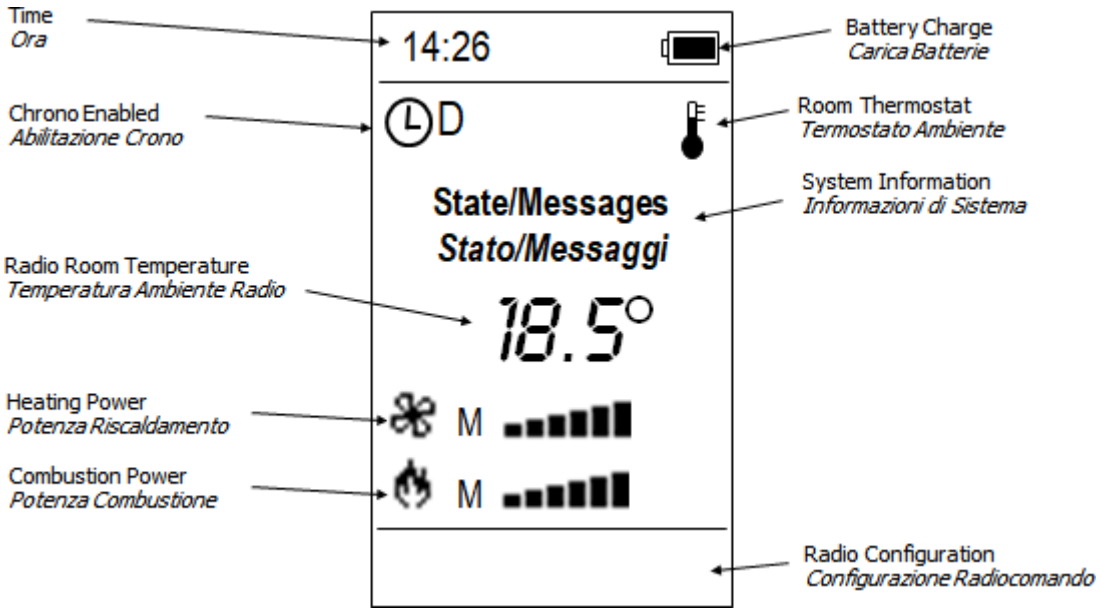

Mensaje	Descripción
Radio no compatible	Firmware de base y radio 2Ways2 no asociados correctamente

Menú

Potencia de Combustión

Mediante la tecla ∧ se accede al menú Potencia de Combustión. Con las teclas ∧∨ se modifica el valor, mientras que el almacenamiento se produce automáticamente al salir de la pantalla o pulsando la tecla SET.

Termostato Ambiente

Mediante la tecla ∨ se accede al menú Termostato Ambiente. Con las teclas ∧∨ se modifica el valor, mientras que el almacenamiento se produce automáticamente al salir de la pantalla o pulsando la tecla SET.

El menú estará disponible sólo si no ha sido desactivado en el menú del Termostato Radio

REPRODUCCION PROHIBIDA – TODOS LOS DERECHOS RESERVADOS

Potencia	**Combustión** Entrando en este menú se modifica la potencia de combustión del sistema. Es posible establecerla en modo automático o manual: en el primer caso es el sistema el que selecciona la potencia de combustión, en el segundo caso es el usuario quien selecciona la potencia deseada. En la parte izquierda de la pantalla aparece el modo de combustión (*A*=combustión automática, *M*=combustión manual) y la potencia de trabajo del sistema.
	Calefacción Este menú es automático.
	Canalización Menú que permite modificar el valor de la potencia del Ventilador de Canalización 1. Se visualizará sólo si se selecciona un sistema de calefacción que incluya un segundo ventilador de calefacción.
	Canalización 2 Menú que permite modificar el valor de la potencia del Ventilador de Canalización 2. Se visualizará sólo si se selecciona un sistema de calefacción que incluya un tercer ventilador de calefacción.
Termostatos	**Ambiente** Menú que permite modificar el valor del termostato ambiente de la sonda conectada a la placa base; este termostato interviene en el funcionamiento si el Termostato Ambiente Radio está desactivado o si está configurado como Termostato Remoto.
	Ambiente remoto Menú que permite modificar el valor del Termostato Ambiente Remoto; se visualizará sólo si una entrada está configurada como sonda Ambiente Remoto, si se selecciona un sistema de calefacción que lo incluya y si el Termostato Ambiente Radio no está configurado como Remoto.
	Ambiente remoto 2 Menú que permite modificar el valor del Termostato Ambiente Remoto 2; se visualizará sólo si una entrada está configurada como sonda Ambiente Remoto 2, si se selecciona un sistema de calefacción que lo incluya y si el Termostato Ambiente Radio no está configurado como Remoto 2.
Selector	Permite modificar la posición del Selector y así cambiar la dirección del flujo de aire de la calefacción (Local=flujo de aire dirigido hacia el ambiente en el que se encuentra la estufa, Remoto=flujo de aire dirigido hacia el ambiente remoto). Se visualizará sólo si se selecciona un sistema que incluya el Selector.
Crono	La función Crono permite acivar y seleccionar la modalidad deseada de programación horaria para el encendido y apagado del sistema de calefacción.
	Modalidad Para encender el sistema desde Crono es necesario seleccionar la modalidad deseada una vez programados los horarios de encendido y apagado. Para activar y desactivar el Crono pulse la tecla .
	Programaciones El sistema consta de tres tipos de programación: Diaria, Semanal, Fin de Semana. Una vez seleccionado el tipo de programación que se desea configurar, elija la franja que desea programar, para modificar pulse la tecla SET (el horario seleccionado parpadeará), modifique los horarios de Encendido y Apagado y guarde pulsando de nuevo la tecla SET. Por último, con la tecla , active (aparece) o desactive (aparece) la franja horaria. *Diara* Seleccione el día de la semana que se quiera programar y establezca los horarios de encendido y apagado.

REPRODUCCION PROHIBIDA – TODOS LOS DERECHOS RESERVADOS

	Programación a caballo entre dos días Establezca el horario de Encendido del día precedente al valor deseado: Ej. 20.30 Establezca el horario de Apagado del día precedente a las 23:59 Establezca el horario de Encendido del día sucesivo a las 00:00 Establezca el horario de Apagado del día sucesivo al valor deseado: Ej. 6:30 El sistema se encenderá a las 20.30 del Martes y se apagará a las 6.30 del Miércoles *Semanal* Los ajustes son iguales para todos los días de la semana. *Fin de Semana* Elija entre las franjas Lunes-Viernes y Sábado-Domingo y establezca los horarios de encendido y apagado.	
Visualizaciones	*T. Humos*	Temperatura humos
	T. Amb.	Temperatura ambiente local
	T. Amb. R.	Temperatura ambiente remoto
	T. Amb. R. 2	Temperatura ambiente remota 2
	Receta	Receta de combustión seleccionada
	Mantenimiento	Tiempo de funcionamiento que queda antes de que el sistema muestre el mensaje Service
	Limpieza	Tiempo de funcionamiento que queda antes de efectuar la limpieza de la estufa
	Pellet	Estimación del pellet restante en depósito
Refill	Menú para calcular el combustible consumido y visualizar la estimación de pellet restante en el depósito. Se dispone de 4 niveles de carga: 100% (depósito lleno), 75%, 50%, 25%, 0 (función inactiva).	
Soft Mode	Menú que permite activar y desactivar la función Soft Mode.	
Ajustes	**Termostato Radio** Permite ajustar el funcionamiento del termostato ambiente radio.	
	Local Activado	El termostato del radiocontrol está configurado como Termostato Ambiente Local.
	Remoto Activado	El termostato del radiocontrol está configurado como Termostato Ambiente Remoto; se visualizará sólo si se selecciona un sistema de calefacción que lo incluya.
	Remoto 2 Habilitado	El termostato del radiocontrol está configurado como Termostato Ambiente Remoto 2; se visualizará sólo si se selecciona un sistema de calefacción que lo incluya.
	Desactivado	El sistema utiliza los termostatos de la base y en la pantalla principal de la pantalla desaparecen tanto el valor como la imagen del termostato.
	Standby Radio Menú que permite el apagado total del radiocontrol; esta función se debe emplear en el caso de que no se utilice el radiocontrol por un tiempo prolongado. Para activarla pulse la tecla SET. Para volver a encender el radiocontrol, pulse primero la tecla para reactivarlo y a continuación dos veces la tecla . Si la función está activada, el sistema utilizará la Sonda Ambiente situada en la base.	

REPRODUCCION PROHIBIDA – TODOS LOS DERECHOS RESERVADOS

	Modo Noche Menú que permite establecer y activar las franjas horarias de inicio y fin del Modo Noche. La programación de las franjas horarias es análoga a la ilustrada precedentemente en el Menú Crono. Para la programación a caballo entre dos días establezca una franja horaria que finalice a las 23.59 y la sucesiva que empiece a las 00.00 hasta la hora deseada. El modo noche permite desactivar, en las franjas establecidas, el funcionamiento de los siguientes motores: Motor de Carga, Motor de Limpieza, Motor de Limpieza 2, Motor de Limpieza3. Durante los horarios establecidos, en la pantalla aparecerá el mensaje *Modo Noche*. El menú se visualizará sólo si uno de los motores está desactivado en Modo Noche.	
	Receta Menú que permite la selección de la Receta de Combustión	
	Contraste Menú que permite regular el contraste de la pantalla.	
	Sonido Teclas Permite desactivar o activar el sonido del teclado.	
	Fecha y Hora Permite ajustar el día, el mes, el año y el horario actuales.	
	Idioma Menú que permite modificar el idioma del dispositivo.	
Mantenimiento	**Contadores**	
	Igniciones	Número de tentativos de ignición efectuados
	Igniciones no conseguidas	Número de igniciones fallidas
	Horas de Trabajo	Horas de funcionamiento en los estados Normal, Modulación y Seguridad

	Lista de Errores El menú muestra los últimos 10 errores identificados; cada fila muestra el código de error y la fecha y la hora en la que se ha producido.	
	Otra Información	
	Prod Code. 564-000	Código producto
	FW Code FSYSC02000036.0.0	Código y revisión firmware del radiocontrol
	Ventilador	Velocidaddel Ventilador de Humos
	Sin fin	estado de la salida (On/Off)
	Vent. Calefacción	Velocidad del Ventilador
	Salida V3	Estado de la salida (On/Off)
	Salida A1	Estado de la salida (On/Off)
	Salida A2	Estado de la salida (On/Off)
	Salida A3	Estado de la salida (On/Off)
	Salida A4	Estado de la salida (On/Off)
	Salida A5	Estado de la salida (On/Off)
	T. Humos	Temperatura humos
	T. Ambiente	Temperatura ambiente local
	T. Ambiente R.	Temperatura ambiente remoto
	T. Ambiente R2	Temperatura ambiente remoto 2
	Flujo de Aire	Flujo de aire

REPRODUCCION PROHIBIDA – TODOS LOS DERECHOS RESERVADOS

	Entrada IN2	Estado de la entrada (en caso sea digital): abierto->0, cerrado->1
	Entrada IN3	Estado de la entrada (en caso sea digital): abierto->0, cerrado->1
	Entrada IN6	Estado de la entrada (en caso sea digital): abierto->0, cerrado->1
	Entrada IN7	Estado de la entrada (en caso sea digital): abierto->0, cerrado->1
	Entrada IN8	Estado de la entrada (en caso sea digital): abierto->0, cerrado->1
	Entrada IN9	Estado de la entrada (en caso sea digital): abierto->0, cerrado->1
	Entrada IN10	Estado de la entrada (en caso sea digital): abierto->0, cerrado->1
	Entrada IN11	Estado de la entrada (en caso sea digital): abierto->0, cerrado->1
	Entrada IN12	Estado de la entrada (en caso sea digital): abierto->0, cerrado->1
	Entrada IN13	Estado de la entrada (en caso sea digital): abierto->0, cerrado->1
	Entrada HV1	Estado de la entrada: abierto->0, cerrado->1
	Entrada HV2	Estado de la entrada: abierto->0, cerrado->1
	Test Radio Permite comprobar la correcta conexión entre el radiocontrol y la base y evaluar el nivel de contaminación del ambiente utilizado. El radiocontrol efectúa una transmisión de datos continua y contabiliza las respuestas recibidas y las ausentes: cuanto mayor sea el número de errores con respecto a las transmisiones, peor será la calidad de la señal. El mensaje '*Signal*' indica la potencia de la señal.	
	Cambio Código Permite vincular el radiocontrol a una base específica de manera que controle una sola estufa (permitiendo de esta manera la coexistencia de más de un dispositivo en una misma zona).	
	Para cambiar código: • seleccionar un código • desconecte el suministro eléctrico de la placa base • vuelva a conectar el suministro eléctrico a la placa base, pulse la tecla SET en el dispositivo en un plazo de 5 segundos y verifique el resultado positivo de la operación	
	Reinicio Limpieza Menú para reiniciar la función limpieza	
	Calibración Sin fin Permite modificar los valores predeterminados de velocidad y encendido del Sin fin. Los valores configurables estarán comprendidos entre –7÷7. El valor de fábrica es 0.	
	Calibración Ventilador Permite modificar los valores predeterminados de velocidad del Ventilador de Combustión. Los valores configurables estarán comprendidos entre –7÷7. El valor de fábrica es 0.	
	Standby En el momento en el que el Termostato ambiente alcance la temperatura deseada el sistema deba pasar al estado de Modulación (Off) o de Standby (On).	
	Potencia Automática Menú que permite configurar la potencia de combustión en modo solamente automático. Si se configura este parámetro, los menús de cambio de potencia no serán visibles.	

REPRODUCCION PROHIBIDA – TODOS LOS DERECHOS RESERVADOS

	Carga Este proceso activa la carga manual del pellet y se interrumpe automáticamente una vez transcurridos 600 segundos. El sistema tiene que estar en estado Apagado para que esta función se pueda efectuar.
	Test de Carga El sistema tiene que estar en modo Apagado para poder realizar el cálculo.
Menú del Sistema	Menú que permite acceder a los datos dirigidos al personal técnico. El acceso está protegido con contraseña

6 MANTENIMIENTO DE LA ESTUFA

Los siguientes puntos deberán ser inspeccionados y limpiados para asegurar que la estufa funcione de la mejor manera posible, asegurando el máximo rendimiento y por tanto el máximo calor.

PRECAUCIONES

- Asegurarse que la estufa esté apagada y fría.
- Asegurarse que las cenizas estén completamente apagadas y frías.
- Para quitar las cenizas y los polvos de la combustión, usar un cepillo o un aspirador especial de tipo bidón con filtro ignífugo.
- Desenchufar el enchufe de la toma de corriente eléctrica.
- Utilizar siempre instrumentos idóneos a fin de evitar el daño de tornillos y/o componentes de la estufa.

ATENCION

Las cenizas pueden ocasionar incendios accidentales si no están correctamente depositados en contenedores ignífugos y colocados en lugares seguros.

Al finalizar la fase de mantenimiento, asegurarse que todo esté en orden y montado correctamente como al principio.

6.1 Limpieza de superficies externas (con la estufa fría)

Utilizar un paño de algodón mojado en agua o con jabón. El uso de detergentes agresivos o abrasivos puede provocar el daño de las superficies de la estufa.

Cada vez que se abra la puerta del equipo, comprobar la integridad del revestimiento blanco, cuyo deterioro puede comprometer el funcionamiento de la estufa

6.2 Limpieza del cristal panorámico (con la estufa fría) Figura 1

Cabe la posibilidad de que, tras unas horas de funcionamiento, el cristal se ensucie internamente, según el tipo de pellet utilizado, de la instalación efectuada y de la potencia efectiva requerida para su funcionamiento.

Para limpiar el cristal, utilizar un paño de algodón, papel de cocina o de periódico, humedecido con un detergente limpiacristales

REPRODUCCION PROHIBIDA – TODOS LOS DERECHOS RESERVADOS

6.3 Limpieza diaria (después de cada uso con estufa fría) Figura 2 y 3.

Aspirar las cenizas alrededor del brasero. Para aspirar el polvo de la combustión usar un cepillo o un aspirador de bidón con filtro.

Proceder a la limpieza del brasero en el que se deposita el pellet, diariamente (con la estufa fría) o como máximo cada 12 horas.

Si durante la fase de relleno del brasero cuando la estufa en marcha, se comprueba repetidamente un descenso abundante de polvo desde el tubo de alimentación además del pellet, se debe proceder a la limpieza de la tolva.

Brasero con **residuos de la combustión**: En este caso es posible dejar el brasero en su sitio y con el uso de un aspirador de tipo bidón proceder a la limpieza de este aspirando los residuos de la combustión.

Brasero con escoria y residuos de la combustión que obstruyen totalmente o solo en parte los orificios de este: En este caso es necesario extraer el brasero de su sitio y proceder a su limpieza, arrancando la escoria y los residuos de la combustión.

<u>Asegurarse de recolocar correctamente el brasero cada vez que se quite.</u>

Un simple control visual diario es suficiente para entender si se necesita efectuar la limpieza del brasero.

Un brasero sucio puede causar una mala combustión, con el riesgo de un aumento de la temperatura de la estufa, y provocar un posible sobrecalentamiento de esta.

Nota: Si la situación persiste después de haber efectuado la limpieza, es evidente que se está utilizando pellet de mala calidad. Por lo tanto, será mejor sustituirlo con pellet de mejor calidad verificando siempre la certificación.

6.4 Limpieza periódica (con la estufa fría)

<u>Semanal o cada 100 Kg de pellets:</u>

- **Limpieza de los revestimientos internos en la cámara de combustión:**

Abrir la puerta del equipo y quitar todos los residuos de la combustión, todos los revestimientos y las paredes de la cámara de combustión.

- **Limpieza depósito pellet**

Cada vez que se llena el depósito, comprobar que no quede polvo de pellet en el fondo del depósito. En el caso de que haya polvo, quitarlo utilizando un aspirador de tipo bidón.

- **Limpieza de la rejilla de salida de aire caliente** utilizando un paño de algodón para quitar el polvo de las superficies.
-

<u>Mensual o cada 500 KG de pellets:</u>

- **Descomprensión de la fibra de vidrio de la puerta.**
- **Limpieza de la T de registro.**
- **Limpieza del deflector de vermiculita (figura 4), se extrae hacia arriba por la parte frontal.**

<u>Cada 2 meses:</u>

- **Se recomienda vaciar el depósito de pellets y aspirar los polvos residuales.**

- Limpieza de la cámara de humos:

  Para acceder a la cámara de humos, debe abrir la puerta inferior de su estufa como se aprecia en la **foto 5 y 6**, y tendrá acceso directo a la misma.

REPRODUCCION PROHIBIDA – TODOS LOS DERECHOS RESERVADOS

No tirar nunca pellet sin quemar en el depósito de pellet ni en el depósito de ceniza.

6.5 Limpieza general de fin de temporada

Cuando al final de la temporada finaliza el uso de la estufa, desconectar eléctricamente el equipo para una mayor protección. Es muy importante limpiar e inspeccionar la estufa como se indica abajo.

IMPORTANTE: acordarse de dejar el tornillo sinfín completamente vacío para evitar posibles atasques en la siguiente temporada.

6.6 Conducto de humos:

SEMESTRAL cada 2 toneladas de pellets

Este conducto debe de ser inspeccionado y limpiado cada seis meses. Se aconseja contactar con un técnico autorizado para una limpieza profesional.

6.7 Tubo de aspiración de aire de combustión (inspeccionado y limpiado antes del inicio de temporada)

Inspeccionar el tubo de aspiración de aire periódicamente para asegurarse que no esté obstruido por ningún cuerpo extraño.

6.8 Sistemas de seguridad

Su estufa dispone de sistemas de seguridad que intervienen en el caso de roturas o anomalías en el funcionamiento, bloqueando la caída de pellets.

Termostato humos

En el caso de que la temperatura de los humos supere el valor máximo de seguridad fijado por el fabricante, el sistema electrónico entrará en modo MODULACION (una potencia reducida especial).
Si la temperatura sigue subiendo, el sistema electrónico avisará el usuario con una señal acústica de alarma y apagará la estufa (Bloqueo).

Termostato de seguridad (tolva)

El sistema de seguridad de reactivación manual interviene cuando se supera la temperatura de 80°C en el interior del conducto de pellet de la estufa y bloquea de manera definitiva el circuito de carga de pellet.

NOTA: para ajustar el sistema a las funciones normales de la estufa, se debe esperar el apagado completo del equipo y proceder al desbloqueo manual del termostato.

Presostato

Sensor de presión que apaga la estufa en caso de tiro deficiente de humos.

REPRODUCCION PROHIBIDA – TODOS LOS DERECHOS RESERVADOS

FIGURA 1

FIGURA 2

FIGURA 3

FIGURA 4

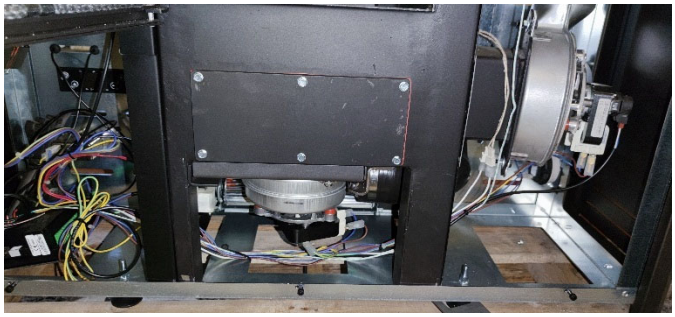

FIGURA 5

FIGURA 6

REPRODUCCION PROHIBIDA – TODOS LOS DERECHOS RESERVADOS

7 TARJETA ELECTRONICA

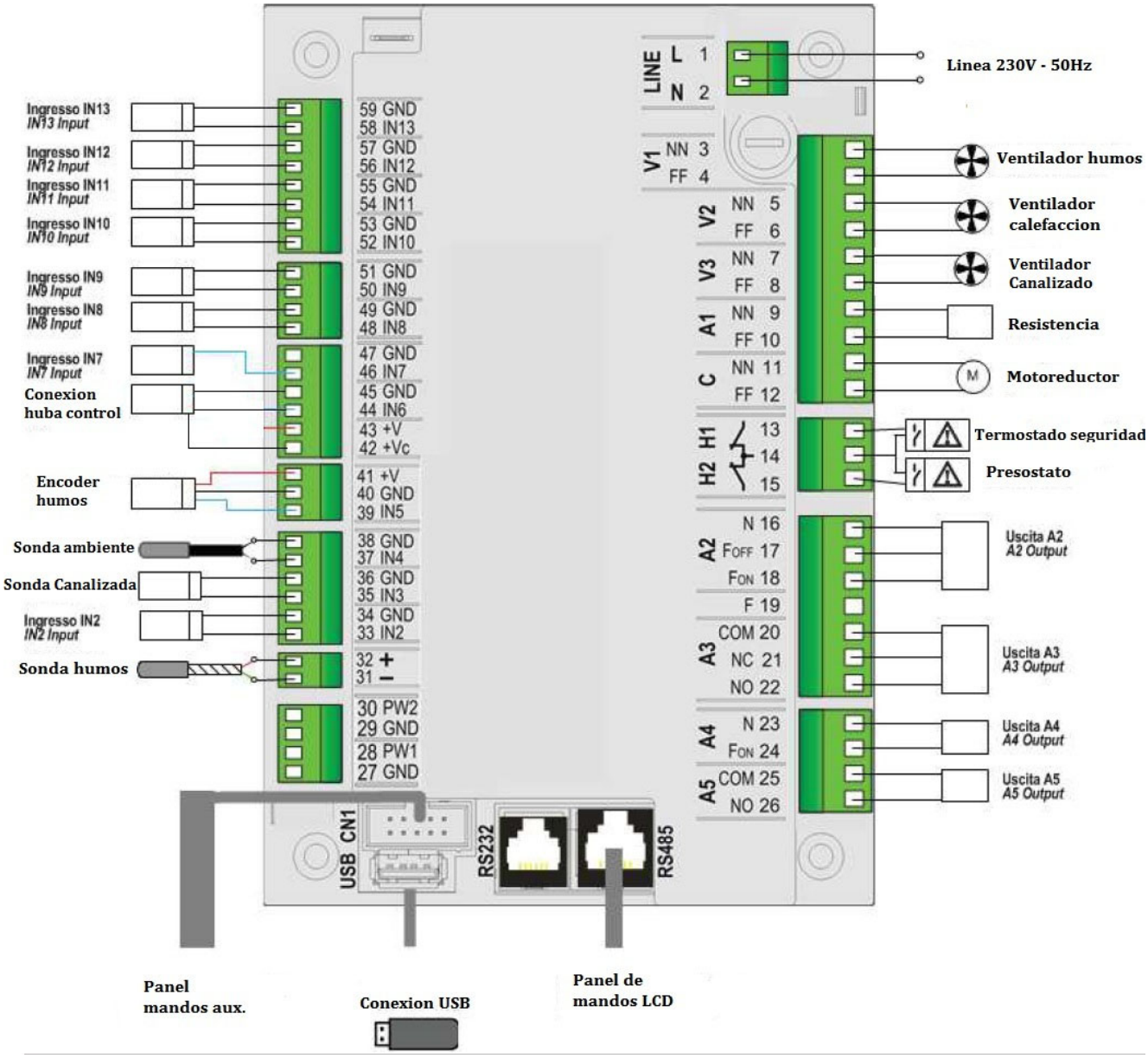

Ventilador de canalización solo en versión canalizada.

REPRODUCCION PROHIBIDA – TODOS LOS DERECHOS RESERVADOS

8 RECAMBIOS Y ACCESORIOS

	Descripción
	Vent. Tangencial 8KW 10KW 12KW
	Resistencia
	Motor extractor de humos
	Termostato de seguridad
	Base de red
	Cable de corriente
	Pieza lateral vermiculita
	Pieza central vermiculita
	Pieza superior vermiculita
	Vidrio cerámico

	Descripción
	Display Inalámbrico
	Centralita electrónica
	Cable Display
	Motoreductor sinfín
	Presostato
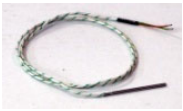	Sonda humos
	Sonda ambiente
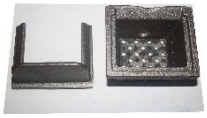	Brasero fundición
	Display emergencia
	Ventilador canalización

REPRODUCCION PROHIBIDA – TODOS LOS DERECHOS RESERVADOS

9 RESOLUCION DE PROBLEMAS

En el caso de que la estufa no se encienda o tenga anomalías funcionales, antes de contactar con el Servicio de Asistencia Técnica, comprobar lo siguiente:

- Comprobar que el enchufe esté correctamente insertado en la toma de corriente eléctrica.
- Comprobar la presencia de errores que se muestran en la pantalla (ej. Bloqueo Er02)
- Comprobar que haya pellet en el depósito.
- Comprobar que la estufa no esté apagada.
- Comprobar que el brasero esté correctamente colocado en su lugar dentro del equipo.
- Comprobar que el equipo esté limpio y que no esté lleno el depósito de ceniza.
- Comprobar que el sistema de extracción de gases esté libre y limpio.

Si el problema persiste una vez comprobado lo mencionado con anterioridad, contacte con su instalador de confianza o con el Servicio de Asistencia Técnica más cercano.

A la espera del técnico, es muy importante NO DESENCHUFAR EL EQUIPO DE LA TOMA DE CORRIENTE ELECTRICA, NO LIMPIAR LA ESTUFA Y NO MOVERLO DEL LUGAR DE INSTALACION ACTUAL.

Todo eso puede permitir a los técnicos efectuar una correcta verificación y evaluación.

ANOMALIA	CAUSA DE LA ANOMALIA	INTERVENCION
Pantalla apagada y mal funcionamiento de las teclas	Falta de tensión de red eléctrica Anomalía de la conexión de pantalla con la tarjeta.	• Comprobar que el cable de alimentación esté conectado • Comprobar que la pantalla y tarjeta estén correctamente conectadas.
Mando a distancia no responde	Excesiva distancia a la estufa Pilas del mando Menú Radio no programado	• Acercarse a la estufa • Comprobar y cambiar las pilas • Programar
Problemas en la puesta en marcha	Acumulación excesiva de pellet en el brasero Pellet agotado	• Limpiar el brasero vaciándolo completamente • Rellenar el brasero siguiendo el correcto procedimiento de carga Volver a poner en marcha
La estufa no se enciende	La resistencia no se calienta Resistencia dañada o rota El pellet no cae Junta de la puerta	• Inspeccionar los cables eléctricos y los fusibles • Sustituir la resistencia si está rota (por servicio técnico). IMPORTANTE: Desenchufar el cable de corriente eléctrica antes de: • Inspeccionar que el pellet no se haya atascado en la caída. • Comprobar que el brasero no se haya bloqueado • Revisar el cierre de la puerta
Bloqueo de la estufa	Uso excesivo sin haber efectuado la limpieza del depósito de ceniza. Depósito vacío Bloqueo	• Limpiar el depósito de ceniza • Llenar el depósito de pellet y proceder según las instrucciones de primer encendido. • Verificar el código de error.
La estufa se bloquea por falta de alimentación de pellet	Problema técnico del brasero	IMPORTANTE: Desenchufar el enchufe de la corriente eléctrica antes de: • Limpiar el brasero de posibles obstrucciones

REPRODUCCION PROHIBIDA – TODOS LOS DERECHOS RESERVADOS

		• Limpiar la caída de pellet de posibles obstrucciones. • Aspirar el residuo de polvo de pellet del fondo del depósito.
La estufa se atasca al comienzo con una combustión irregular	Salida de humos demasiado larga o atascada Pellet demasiado húmedo Cantidad excesiva de pellet en el brasero Viento contrario al flujo de descarga Insuficiencia de aspiración en el brasero Se ha cambiado el tipo de pellet utilizado	• Comprobar que la instalación de la estufa haya sido correcta. • Verificar la calidad del pellet. • Verificar la limpieza de la salida de humos. • Contactar con el centro de asistencia autorizado. • Inspeccionar el terminal antiviento y/o instalarlo. • Verificar la correcta posición del brasero, su limpieza y la del tubo de aspiración del aire. • Contactar con el servicio técnico.
Olor a humo en el ambiente *Apagado de la estufa*	Mala combustión Mal funcionamiento del ventilador de humos Instalación incorrecta de la salida de humos	• Contactar con el servicio técnico.
Tiempo de encendido muy largo (20-25min)	Brasero mal colocado, la resistencia no está bien centrada en la rejilla de fundición Pellet de baja calidad Brasero sucio Resistencia rota	• Colocar el brasero correctamente . • Cambiar el tipo de pellet prestando atención a la certificación. • Limpieza. • Inspeccionar o sustituir la resistencia.

Para cualquier problema, se aconseja siempre contactar con su instalador de confianza o con el servicio técnico autorizado.

10 RECICLADO Y ELIMINACION DEL PRODUCTO

El usuario final de la estufa deberá cumplir con la normativa en España en materia de seguridad y medioambiente, para su eliminación y desguace de esta.

También se puede recurrir a empresas que se dediquen a ello.

Para su desmontaje, deberá estar la estufa parada y sin la conexión eléctrica.

Dejar su estufa en lugares concurridos, puede suponer un grave peligro para personas y animales.

El manual que contiene la estufa y su marcado CE deberán eliminarse.

REPRODUCCION PROHIBIDA – TODOS LOS DERECHOS RESERVADOS

11 CONDICIONES DE GARANTIA

CERTIFICADO DE GARANTIA

Gracias por la confianza depositada en FOGOSUR

Con este manual aprenderá a usar correctamente su estufa; le rogamos leerlo atentamente antes de utilizarla.

- Proveedor de estufa:_____
- Modelo de la estufa: _____
- Nº de serie: _____
- Fecha de compra: _____
- Fecha de puesta en marcha: _____

CLIENTE

Nombre y Apellidos:_____

Direccion:_____

Ciudad: _____Provincia: _____

Codigo Postal: _____Telefono: _____

FIRMA DEL SERVICIO TECNICO

NOMBRE Y EMPRESA QUE REALIZA LA PUESTA EN MARCHA: _____
FECHA APROXIMADA DE 1º LIMPIEZA ESTACIONAL (OBLIGATORIA): _____/_____/_____

EJEMPLAR PARA EL SERVICIO TECNICO

REPRODUCCION PROHIBIDA – TODOS LOS DERECHOS RESERVADOS

Gracias por la confianza depositada en FOGOSUR

Con este manual aprenderá a usar correctamente su estufa; le rogamos leerlo atentamente antes de utilizarla.

- Proveedor de la estufa: _____
- Modelo de la estufa: _____
- N.º de serie: _____
- Fecha de compra: _____
- Fecha de puesta en marcha: _____

CLIENTE

Nombre y Apellidos:_____

Direccion:_____

Ciudad: _____ Provincia: _____

Codigo Postal: _____Telefono: _____

FIRMA DEL SERVICIO TECNICO

NOMBRE Y EMPRESA QUE REALIZA LA PUESTA EN MARCHA: _____
FECHA APROXIMADA DE 1º LIMPIEZA ESTACIONAL (OBLIGATORIA): _____/_____/_____

EJEMPLAR PARA EL CLIENTE

REPRODUCCION PROHIBIDA – TODOS LOS DERECHOS RESERVADOS

MUY IMPORTANTE:

La garantía sólo es válida:

- Si se respetan las reglas contractuales.
- Si el presente certificado está cumplimentado correctamente, con el registro de la puesta en marcha por nuestro SAT y si se ha devuelto dentro de los quince días siguientes a la fecha de compra.

CONDICIONES GENERALES DE ESTE CONTRATO DE GARANTIA COMERIAL

1º. La presente Garantía Comercial ofrece la reparación gratuita de cualquier avería por defecto de fabricación por nuestro Servicio Técnico Autorizado (SAT) incluyendo la mano de obra y piezas de recambio personal del Servicio.
Sólo estamos obligados al cambio gratuito de los elementos reconocidos defectuosos después de haberlos inspeccionado y controlado por nuestro personal técnico y siempre que no hayan concurrido ninguna de las exclusiones de la garantía. Si el cambio de estos elementos resultase muy oneroso, la reparación efectuada no fuera satisfactoria y el objeto no revistieses las condiciones óptimas para cumplir el uso a que estuviese destinado, el titular de la garantía tendrá derecho a la sustitución del objeto adquirido por otro de idénticas características o la devolución del precio pagado.

2º. El plazo de validez, contado a partir de la fecha de la compra es de dos años en todas las piezas que necesiten ser sustituidas por su defecto de fabricación (ver punto 5º de Exclusiones) siempre que se cumpla el apartado 8º y 9º.

3º. La Garantía sólo es válida si el producto se utiliza según las reglas y recomendaciones indicadas en las instrucciones para la instalación y uso suministradas con la estufa, que el comprador reconoce haber recibido y acepta ajustarse a las mismas para su seguridad. En caso de ser culpa de la instalación, debe el responsable hacerse cargo del coste de nuestro técnico.

4º. La Garantía no será válida si no va acompañada de la correspondiente factura de compra debidamente rellenada y sellada por el establecimiento vendedor y registro de la estufa de la puesta en marcha por parte del SAT.

5º. Exclusiones:

- Esta Garantía no Incluye el cristal de la estufa, el cual ha sido sometido a una serie de pruebas y test de calidad durante el proceso de fabricación, quedando probada su durabilidad y resistencia, soportando una temperatura de 750º, la cual nunca ha sido alcanzada en la cámara de combustión, por lo que queda dicho elemento totalmente excluido de la garantía en el caso de ruptura, solo posible por mala manipulación en el uso o manejo de la estufa.
- Tampoco están incluidas en la garantía las juntas, que son consideradas como piezas de desgaste, así como las piezas del hogar en contacto directo con el combustible de ignición, tales como placa decorativa, brasero, deflector, piezas de vermiculita, rejillas, juntas, partes de plástico, lámparas, testigos luminosos, etc....
- Los daños producidos por el uso de cualquier otro combustible distinto del pellet no serán cubiertos con la garantía.
- Esta garantía no incluye las instalaciones, las puestas en marcha, las roturas, instalación incorrecta, sobretensiones o descargas atmosféricas (rayo), falta de agua, hielo, incendio, aumento de la presión hidráulica, mala calidad del combustible, regulaciones erróneas, así como manipulaciones por personas o talleres no autorizados.

REPRODUCCION PROHIBIDA – TODOS LOS DERECHOS RESERVADOS

6º. Quedan excluidos los daños producidos por negligencia en el transporte y/o movimiento.

7º. La presente Garantía Comercial es válida en las condiciones indicadas durante los plazos señalados anteriormente. La empresa no se hace responsable en ningún caso de eventuales daños producidos a personas o cosas por manipulación indebida del aparato o por mal uso.

8º. Nuestro Servicio Técnico Autorizado debe hacer la puesta en marcha inmediatamente después de la compra lo que garantiza una responsabilidad de asistencia en los primeros 6 meses.

9º El Servicio Técnico Autorizado ofrece un mantenimiento estacional para realizar a los 6 meses de la puesta en marcha y que cubre los posteriores 18 meses de garantía. En el caso de no cumplirse quedaría exenta de garantía. Consulte tarifas de la puesta en marcha y la limpieza estacional.

REPRODUCCION PROHIBIDA – TODOS LOS DERECHOS RESERVADOS

IMPORTANTE: ENVIAR EL CERTIFICADO DE GARANTIA A CHIMENEAS REDONDO EN EL PLAZO MÁXIMO DE 15 DIAS DESPUES DE REALIZAR LA PUESTA EN MARCHA. DE NO RECIBIRLO QUEDARA EXENTO DE GARANTIA.

IMPORTANTE

Nota: si no se hace puesta en marcha por nuestro servicio tecnico autorizado inmediatamente despues de la compra y un mantenimiento estacional a los seis meses de la puesta en marcha, quedara exento de garantía y en el caso de instalación incorrecta también quedara exento de repuestos y piezas, corriendo los gastos por parte del usuario.

El fabricante declina cualquier responsabilidad por daños a personas, animales u objetos causados por el incumplimiento de las normas generales de seguridad y de las instrucciones de uso, limpieza y mantenimiento incluidos en este manual.

CHIMENEAS REDONDO S.L.U
Ctra. de Sabiote km. 0.700
23400 Ubeda (JAEN)

Los datos técnicos incluidos son indicativos y no obligatorios.
(decreto de 24/03/78).

Gracias por la confianza depositada en Fogosur.

REPRODUCCION PROHIBIDA – TODOS LOS DERECHOS RESERVADOS